N°1 Pz.

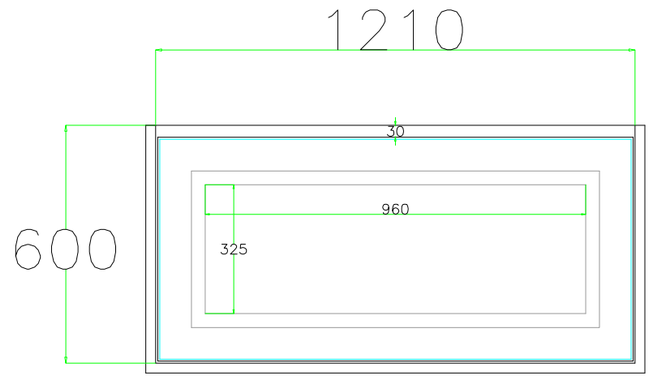

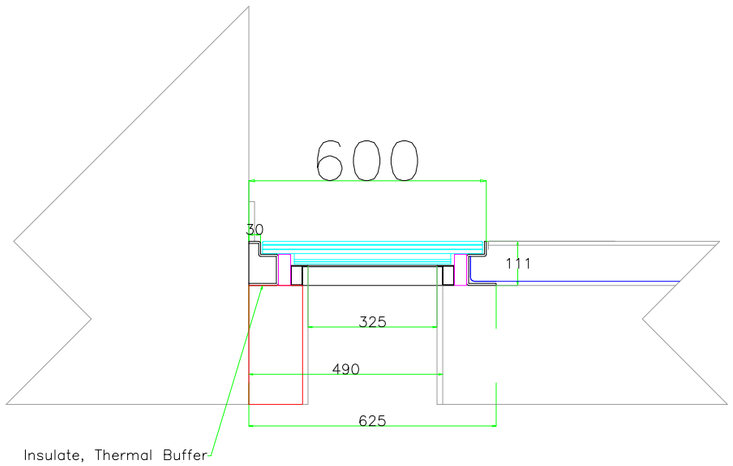

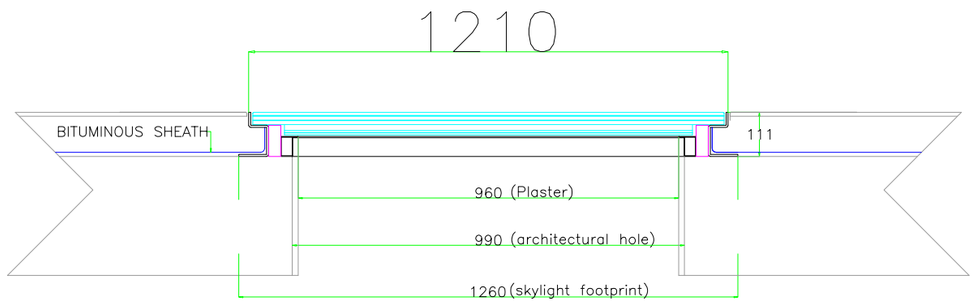

	Data	Name
Dis.	28-03-22	DB
Rev.	xx-xx-xx	xxx
Check	xx-xx-xx	xxx

Bottega del Ferro
Via del Boscone 8
25014 Castenedolo
Brescia (Italy)

Ind. | Codice cam. mod. (Mod. no. code) | Data (Date) | Name (Name)

Scala (Scale) X:X

Materiale (Material) XXXXXX

Designazione (Designation) Lucernario Aerante

Numero (P/N) 22-B139

Ind. (CHG) A

Massa G xxx Kg
Massa F xxx Kg

Trattamento Sup xxxxxxxx

Trattamento Term xxxxxxxx

Proprietà di Bottega del Ferro. Senza autorizzazione della ditta, il presente disegno non potrà essere utilizzato per alcun scopo diverso da quello rappresentato né verrà consultato a terzi. Si rende proprietaria tutti i propri diritti a riguardo di legge.

All proprietary rights reserved by BF. This drawing shall not be reproduced in whole or in part nor shall its contents be released to other parties without written consentany infringement will legally pursued.